DATAMAX®

识 别 您 的 世 界

条码扫描器用户手册

M310 二维支付平台

非常感谢您使用本公司的产品，以下为本产品的包装清单：

装箱单

产品包装中的物品如下标所示：

物品名称	数量
条码扫描器	1
数据线	1
使用说明书	1
合格证	1

本手册为用户提供条码扫描器常用的功能选项和界面设置，设置步骤简单，仅需扫描需要的更改的功能所对应的单个条码即可。

注意事项

影像扫描器的工作电压是 5V。在影像扫描器与设备进行连接前，应仔细检查电源的额定电压。特别是在使用 RS232 电缆线的外接变压器时。

☞ 随影像扫描器提供给用户的所有软件（含固件），都受到软件著作权和版权的保护。

☞ 制造商保留为提高影像扫描器的稳定性或其它性能，而对软件（含固件）做出修改的权利。

☞ 本手册的内容如有修改，恕不另行通知。

☞ 每套影像扫描器标准配置包括：影像扫描器一个、USB 电缆线一条和 CD 一张（或用户手册一本）。

☞ 选配件包括：RS232 电缆线、5V 直流变压器。

目　录

1 规格参数 1

1-1 技术参数 1

1-2 条码预设参数 2

2 开始 3

2-1 线缆连接头引脚定义 3

2-2 外观尺寸 4

2-3 部件说明 5

2-4 电缆线的安装 6

2-4-1 RS-232 电缆线的安装 6

2-4-2 USB 电缆线的安装 6

2-5 自动感应工作方式 7

2-6 可视区间 8

3 参数设置 9

3-1 示例 1：扫描一维条码完成单一参数设置 9

3-2 示例 2：扫描 QR 码完成多参数设置 10

3-3 通过 UART 串口协议命令操作影像扫描器的方法 11

3-4 接口选择 12

3-5 RS-232 接口 13

3-6 USB 接口 16

3-7 手动扫描触发方式和部分全局设置 19

3-8 LED 灯指示和蜂鸣器指示 23

3-9 解码照明和解码瞄准设置 24

3-10 DPM 码、多条码与结构链接及其它识读设置 25

3-11 UPC-A 28

3-12 UPC-E 30

3-13 UPC-E1 32

3-14 EAN-13（ISBN/ISSN） 34

3-15 EAN-8 36

3-16 39 码（Code 32，Trioptic Code 39） 38

3-17 交叉 25 码 41

3-18 工业 25 码 42

3-19 矩阵 25 码 43

3-20 库德巴码 44

3-21 128 码 46

3-22 ISBT 128 48

3-23 93 码 49
3-24 11 码 50
3-25 MSI/Plessey 52
3-26 UK/Plessey 54
3-27 UCC/EAN 128 55
3-28 中国邮政码 57
3-29 GS1 DataBar（GS1 DataBar Truncated） 58
3-30 GS1 DataBar Limited 59
3-31 GS1 DataBar Expanded 60
3-32 中国财政码 61
3-33 PDF417 63
3-34 MicroPDF417 64
3-35 QR 码 65
3-36 Data Matrix 66
3-37 汉信码 67
3-38 Aztec 码 68
3-39 G1-G6、C1-C3 和 FN1 替换字符串设置 69
3-40 G1-G4 字符串插入位置和码制识别符位置 74
3-41 字符串传送 75
4 简易保养方法 77
5 ASCII 表 78
6 非打印字符条码表 79
7 测试图样 80
8 恢复出厂设置和显示版本信息 84
9 设置选项参数条码 85

1 规格参数

1-1 技术参数

表 1-1 技术参数

外观尺寸	长×宽×高：93 毫米×95 毫米×157 毫米
重　　量	287 克（不含电缆）
电缆标准	直线，2 米
接口类型	RJ-45 水晶头
提示方式	LED 指示灯、蜂鸣器、喇叭（可选）
系统接口	RS-232 串口、USB 键盘、USB 虚拟串口
触发方式	手动，自动感应
设置方式	手动（扫描设置条码）
程序更新	电脑在线更新
输入电压	直流 5±0.25 伏
电　　流	90 毫安（待机），420 毫安（工作）
分 辨 率	752×480 像素
扫描角度	±58°，±73°，360°（左右、前后、转动）
印刷对比度	最低 20%反射差
解码种类	1D: UPC-A，UPC-E，UPC-E1，EAN-13，EAN-8，ISBN/ISSN，39 码，39 码（ASCII 全码），32 码，Trioptic 39 码，交叉 25 码，工业 25 码，矩阵 25 码，库德巴码（NW7），128 码，UCC/EAN 128，ISBT128，93 码，11 码（USD-8），MSI/Plessey，UK/Plessey，中国邮政码，中国财政码，GS1 DataBar（前身是：RSS）系列
	2D: PDF417，MicroPDF417，QR code，DataMatrix，汉信码，Aztec 码
景　　深	5mil Code 39（3 字符）:　10-60mm
	10mil Code 39（3 字符）:　0-160mm
	13mil UPC（6 字符）:　0-170mm
	20mil Code39（1 字符）:　0-255mm
	6.7mil PDF417（20 字符）:　5-70mm
	10mil QR（20 字符）:　0-95mm
	20mil QR（20 字符）:　0-220mm
温　　度	-20℃至 55℃（工作），-20℃至 75℃（存储）
湿　　度	5%至 95%（无冷凝）
安全等级	EMC 电磁兼容性：EN55022，EN55024 电气安全：EN60950-1 光照安全：EN62471:2008 光照等级：0 至 100,000LUX 密封等级：IP52 抗震能力：30 次以上 1.5 米高度跌落到水泥地面的冲击

1-2 条码预设参数

条码类型	识读确认	校验符确认	校验符传送	最小码字长度	自定义识别符	AIM 识别符
UPC-A	√	√	√	（12）[2]	A	]Em
UPC-E	√	√	√	（8）[2]	D	]Em
UPC-E1	√	√	√	（8）[2]	D	]Em
EAN-13	√	√	√	（13）[2]	A	]Em
EAN-8	√	√	√	（8）[2]	C	]Em
ISBN（Bookland EAN）/ ISSN[1]	√	√	√	（13）[2]	B	]Em
39 码	√	-	-	1	M	]Am
交叉 25 码	√	-	-	6	I	]Im
工业 25 码	-	-	-	4	H	]Im
矩阵 25 码	√	-	-	6	X	]Im
库德巴码	√	-	-	4	N	]Fm
128 码	√	√	-	1	K	]Cm
UCC/EAN 128	√	√	-	1	K	]Cm
ISBT 128	√	√	-	1	K	]Cm
93 码	√	√	-	1	L	]Gm
11 码	-	√	-	4	V	-
MSI/Plessey	-	-	-	4	O	]Mm
UK/Plessey	-	√	-	1	U	]Mm
中国邮政码	√	-	-	（11）[2]	T	]Im
中国财政码	√	-	-	（10）[2]	Y	-
GS1 DataBar	√	-	-	（16）[2]	R	]em
GS1 DataBar Truncated[3]	√	-	-	（16）[2]	R	]em
GS1 DataBar Limited	√	-	-	（16）[2]	R	]em
GS1 DataBar Expanded	√	-	-	1	R	]em
PDF417	√	-	-	-	-	-
MicroPDF417	√	-	-	-	-	-
DataMatrix	√	-	-	-	-	-
QR code	√	-	-	-	-	-
汉信码	√	-	-	-	-	-
Aztec 码	√	-	-	-	-	-

注 1: ISBN/ISSN 的设置参数与 EAN-13 的设置参数总是相同。

注 2: 定长码。

注 3: GS1 DataBar Truncated 的设置参数与 GS1 DataBar 的设置参数总是相同。

2 开始

2-1 线缆连接头引脚定义

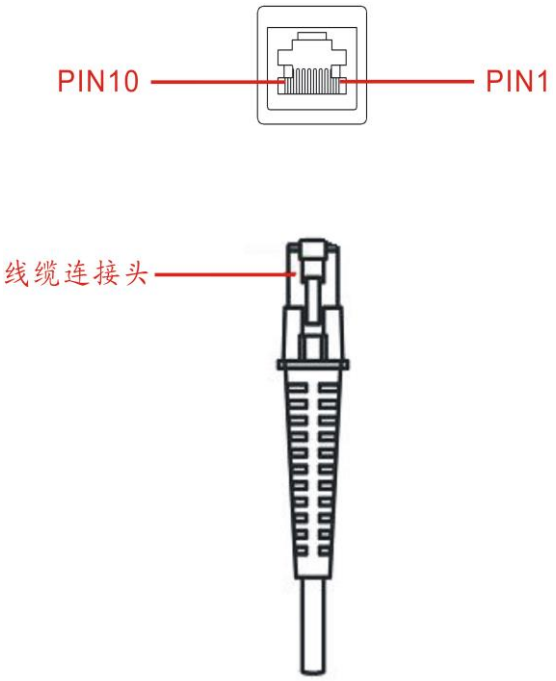

图 2-1 线缆连接头引脚示意图

表 2-1 线缆连接头引脚定义

引脚（Pin）	RS232	USB
1	电源（Power，+5V）	电源（Power，+5V）
2	+3.3V（用于自动识别接口类型）	+3.3V（用于自动识别接口类型）
3	地（Ground）	地（Ground）
4	+3.3V（用于自动识别接口类型）	地（Ground，用于自动识别接口类型）
5	TxD	预留
6	RxD	预留
7	预留	预留
8	预留	预留
9	CTS	D-
10	RTS	D+

注：所有的 RS232 引脚（RxD，TxD，CTS 和 RTS）的电压定义都遵循：0V 为逻辑低，3.3V 为逻辑高。

2-2 外观尺寸

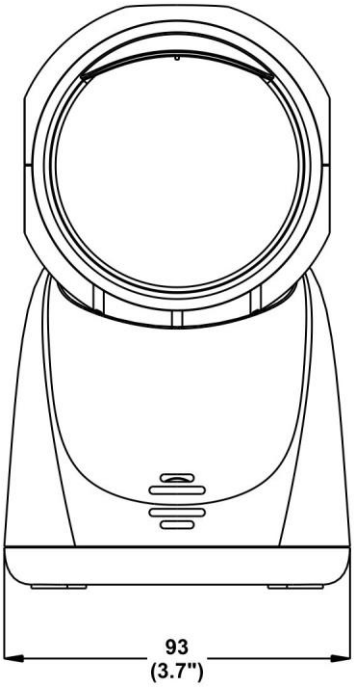

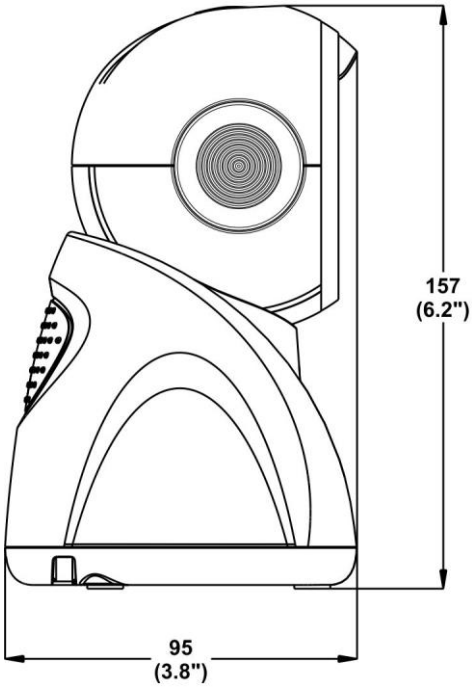

2-3 部件说明

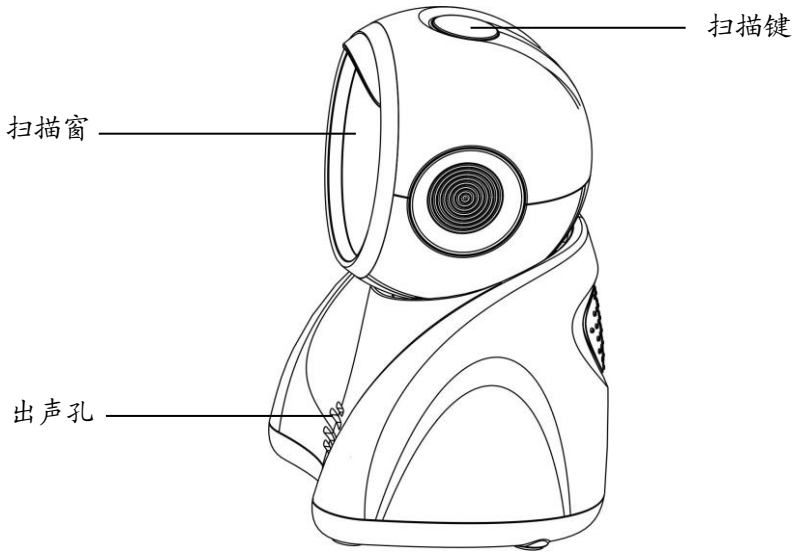

图 2-2

2-4 电缆线的安装

2-4-1 RS-232 电缆线的安装

1、关闭设备电源。

2、将电缆线水晶插头的一端接影像扫描器的尾部。

3、将另一端与设备的 9 针串行接口相连。

4、如果设备（串行接口的第 9 针）不提供电源，将外接 5 伏电源接到电缆线上。

5、打开设备电源。如连接正确，影像扫描器的蜂鸣器和 LED 灯会发出提示信号。

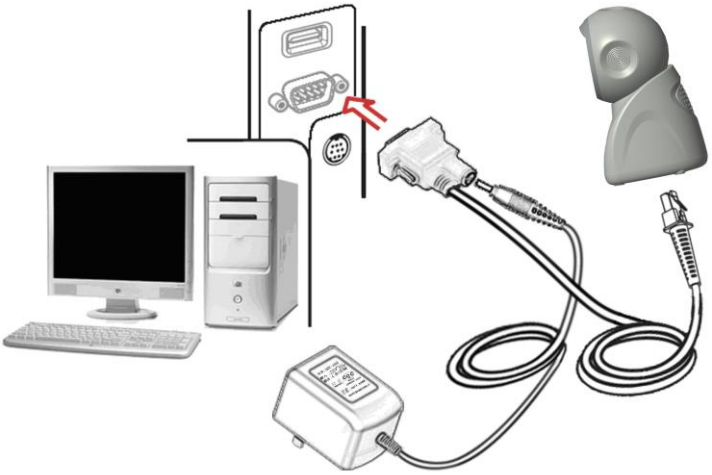

图 2-3

2-4-2 USB 电缆线的安装

注意：主机可通过 USB 电缆给影像扫描器提供电源。若主机的 USB 供电不足，请外接+5V 直流电源。其安装方法如下：

1、将电缆线水晶插头的一端接影像扫描器的尾部。

2、将另一端与设备的 USB 接口相连。

3、如连接正确，影像扫描器的蜂鸣器和 LED 灯会发出提示信号。

4、Windows 会自动检测 USB 设备。

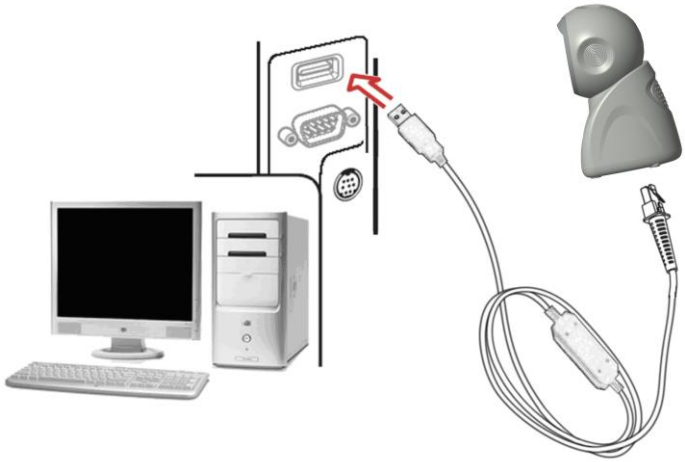

图 2-4

2-5 自动感应工作方式

1) 使用时，先调整合适的扫描角度。
2) 将待识读条码进入影像扫描器的视场范围，此时影像扫描器会开启识读。如识读成功或一定时间后仍无法识读，影像扫描器将会停止扫描。
3) 当停止扫描后，条码需离开影像扫描器的视场范围至少一次，以触发下一次识读。

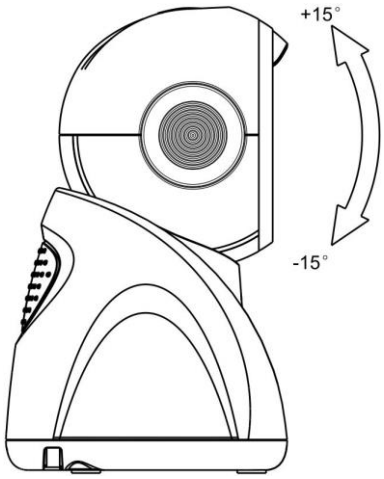

图 2-5

2-6 可视区间

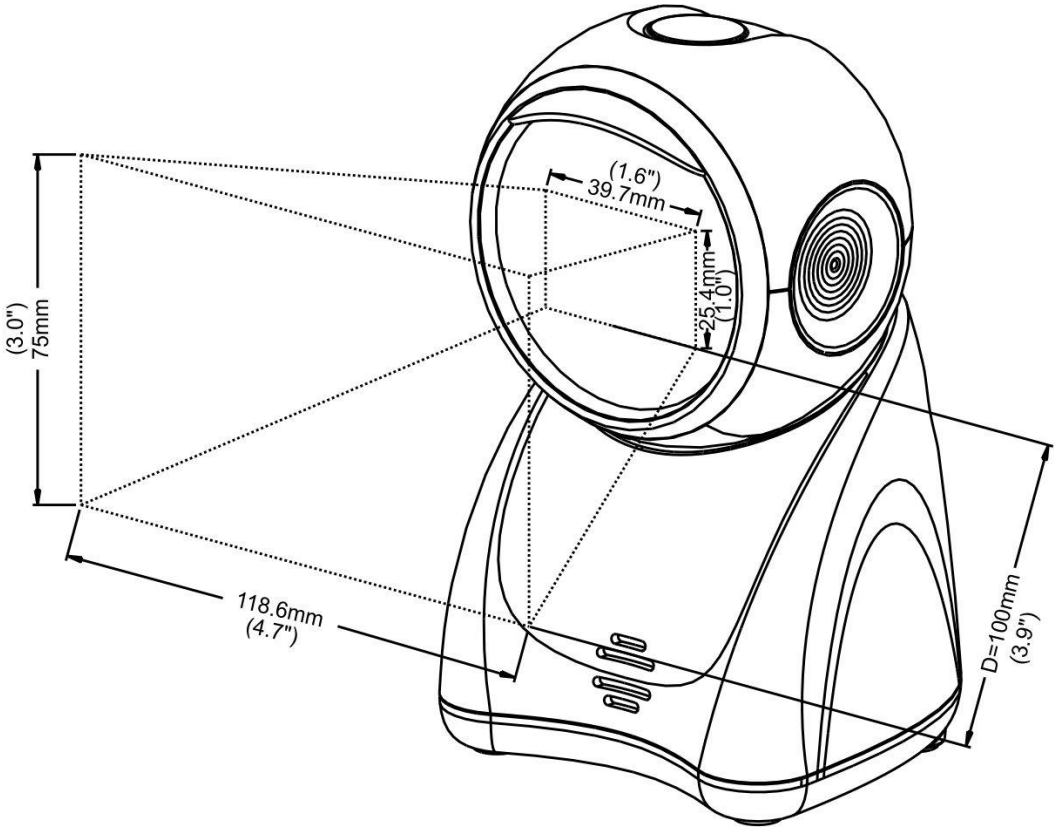

图 2-6 可视区间

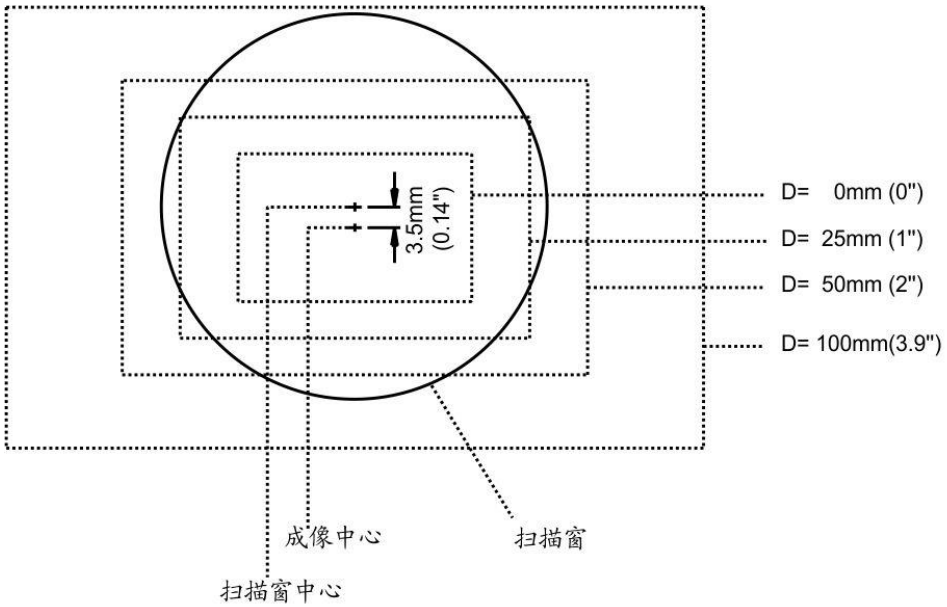

图 2-7 可视区间-前视图

3 参数设置

3-1 示例 1：扫描一维条码完成单一参数设置

注:

1. 进入设置流程后，影像扫描器的 LED 灯会一直亮着，标志目前设置在正确进行中。如果设置有误，LED 灯会关闭，同时蜂鸣器会发出提示信号。
2. 如设置成功结束，影像扫描器会关闭 LED 灯，同时蜂鸣器会发出提示信号 2 次。
3. **本手册中，参数模式的出厂设置是用星号（*）标志。**
4. **本手册中，一维设置条码的条码类型是 128 码。**

下面提供两种扫描设置方式:

❶ 单步设置

根据用户的要求，扫描相应的单步设置条码即可。

示例：设置流量控制模式为 XON/XOFF。

步骤：仅扫描以下设置条码。

%0301D03%

❷ 多步设置

参数设置流程如下:

1. 根据客户的要求，选择要修改的参数模式，扫描相应的选项条码
2. 扫描参数值所对应的两个阿拉伯数字（0-9，或 A-F）。参考“9 设置选项参数条码”一节。
3. 如需参数值对应多个阿拉伯数字，重复步骤 2。
4. 扫描结束设置条码。

示例：设置流量控制模式为 XON/XOFF。

步骤：依次扫描以下设置条码。

%0301M%

0

3

%END%

3-2 示例 2：扫描 QR 码完成多参数设置

客户可以根据所需多参数设置的内容定制一个 QR 码。影像扫描器通过扫描这个单一的 QR 码就可以完成多参数设置流程。

一、QR 码所含多参数设置的内容格式

%	参数设置1	%	参数设置2	%	・・・	参数设置N	%

<选项参数号><D/H><参数值>

其中:

<选项参数号>指选项条码所对应的 4 个 0-9 之间的数字。

<D/H>指“D”或“H”字符，D 指参数值类型为十进制，H 指类型为十六进制。

<参数值>是一串字符，长度可以是 2、4 或其它值。根据选项参数要求确定。

示例:

设置 0401->03（十进制）; 8002->0D0A（十六进制）; 8202->01（十进制），QR 码的内容及相应的 QR 码如下:

%0401D03%8002H0D0A%8202D01%

二、制作 QR 码的注意事项

所制作的 QR 码必须使用 M2 版本（Model: M2）。条码结构的其它要求，如安全等级（ECC）、起始状态（Start mode）不做限制。

三、其它说明

1) 同一 QR 设置条码中，可包含相同的选项参数号，可带有相同或不同的参数值。在相同选项号带不同参数值的这种情况下，最后出现的参数值为有效值。
2) 任何一个参数设置不正确，都会判断整个条码设置失败，并根据情况进行输出等操作。参数不正确包括以下一些情况: 选项参数号无效、参数值的类型不正确、参数值长度超出允许范围、参数值超出允许范围。

3-3 通过 UART 串口协议命令操作影像扫描器的方法

注意:

1- 本节内容适合于配置了 RS232 电缆线或 USB 电缆线的影像扫描器。

2- 如果使用的 USB 电缆线，USB 电缆线的设备类型必须设置为"USB 虚拟串口"。请参考"3-6 USB 接口"一节。

3- 请详细阅读"3-7 手动扫描触发模式和部分全局设置"一节的手动扫描模式设置。

UART 参数设置如下:

（1） 波特率: 9600 bps;

（2） 数据位: 8 比特;

（3） 停止位: 1 比特;

（4） 奇偶校验: 无;

（5） 流量控制: 无。

命令控制说明: 所有命令数据都是通过 UART 串口进行传送

1）开始扫描命令: "0x54"（T）

当影像扫描器收到上述命令，影像扫描器会按选定的手动扫描模式进行扫描。如此时影像扫描器工作在"自动感应"模式，当影像扫描器收到上述命令，影像扫描器会开始"单次扫描"一次，然后恢复为"自动感应"。

2）停止扫描命令: "0x50"（P）

如选定的手动扫描模式是"开关持续扫描"或"持续扫描"，当影像扫描器收到上述命令，影像扫描器会停止扫描。

3）重新启动命令: "0x52"（R）

当影像扫描器收到上述命令，影像扫描器会重新启动。

影像扫描器返回信息

1） 读取条码信息成功

如果影像扫描器成功读取条码，影像扫描器会将条码信息传送给主设备。

2） 读取条码信息失败

如果影像扫描器在停止扫描前，无法成功读取条码信息，影像扫描器将返回以下信息给主设备"0x25, 0x25, 0x4E, 0x6F, 0x52, 0x65, 0x61, 0x64"（%%NoRead）。

3-4 接口选择

此影像扫描器支持RS-232 串口和USB 接口。一般情况下，选取其中的一款原厂提供的电缆线，正确连接上，影像扫描器就可以正常工作了。

接口选择:

自动识别-选择这种模式，影像扫描器能自动识别电缆线使用的是 RS-232 串口还是 USB 接口。

多步设置			单步设置
选项条码	选项	参数值	
接口选择 %0101M%	自动识别（RS-232/USB）	00*	%0101D00% *
	RS-232	02	%0101D02%
	USB	03	%0101D03%

结束设置

%END%

3-5 RS-232 接口

CTS: 允许传送（硬件信号）
RTS: 请求传送（硬件信号）
Xon: 传送 ON（ASCII 编码 11_{16}）
Xoff: 传送 OFF（ASCII 编码 13_{16}）
流程控制:

无-只使用 TxD 和 RxD 信号进行通信而不使用任何硬件或软件握手协议。

RTS/CTS-当影像扫描器准备向主机传送条码数据时，它必须先发送 RTS 信号，等待主机发出 CTS 信号，然后进行正常数据通信。如超时或主机没有反馈 CTS 信号，影像扫描器蜂鸣器将发出特殊鸣叫警告。根据主机空 闲时，提供 RTS 的电平高低，做相应设置（主机空闲：RTS 低电平）或（主机空闲：RTS 高电平）。

XON/XOFF-当主机不能接受数据时，它会发送一个 XOFF 字符通知影像扫描器暂停传送；直到影像扫描器收到一个 XON 字符时，传送继续。

ACK/NAK-数据传输完毕后，影像扫描器将等待主机反馈一个 ACK（应答）或者 NAK（无应答）信号。当收到一个 NAK 信号，影像扫描器会重新发送数据并等待一个 ACK 或者 NAK 信号。当连续收到三次 NAK 信号时，影像扫描器将不再尝试发送当前数据，同时蜂鸣器和 LED 灯会发出提示信号。

相邻字符时延: 指每个数据字符传送后的时延。
反馈时延: 指在串口通讯时，影像扫描器等待主机握手应答信号的时间。

多步设置			单步设置
选项条码	选项	参数值	
流量控制 %0301M%	无（None）	00*	%0301D00% *
	RTS/CTS（主机空闲：RTS 低电平）	01	%0301D01%
	RTS/CTS（主机空闲：RTS 高电平）	02	%0301D02%
	XON/XOFF	03	%0301D03%
	ACK/NAK	04	%0301D04%
相邻字符时延 %0302M%	0 毫秒	00*	%0302D00% *
	5 毫秒	01	%0302D01%
	10 毫秒	02	%0302D02%
	20 毫秒	03	%0302D03%
	40 毫秒	04	%0302D04%
	80 毫秒	05	%0302D05%
反馈时延 %0304M%	00-99（100 毫秒）	00-99	
		00*	%0304D00% *
波特率 %0305M%	300	00	%0305D00%
	600	01	%0305D01%
	1200	02	%0305D02%
	2400	03	%0305D03%
	4800	04	%0305D04%
	9600	05*	%0305D05% *
	19200	06	%0305D06%
	38400	07	%0305D07%
	57600	08	%0305D08%

多步设置			单步设置
选项条码	选项	参数值	
	115200	09	%0305D09%
奇偶校验 %0306M%	无（None）	00*	%0306D00% *
	奇校验（Odd）	01	%0306D01%
	偶校验（Even）	02	%0306D02%
数据位 %0307M%	8 比特（8 bits）	00*	%0307D00% *
	7 比特（7 bits）	01	%0307D01%
停止位 %0308M%	1 比特（1 bit）	00*	%0308D00% *
	2 比特（2 bits）	01	%0308D01%

结束设置

%END%

3-6 USB 接口

USB 设备类型:

HID 键盘-如选择此工作模式，影像扫描器会被识别为 USB HID 键盘仿真设备。

USB 虚拟串口- 如选择此工作模式，影像扫描器会仿真为一个常规的基于 RS232 的 COM 口。如果影像扫描器连接的是一台使用 Windows 操作系统的电脑,那么需要在所连接的 PC 机上安装相应的驱动软件。驱动会自动使用下一个可用的 COM 口序列号。相关的驱动与指引可在产品所附的 CD 找到或从厂家的主页上下载。同时推荐使用一个基于 Windows 操作系统的 COM_Text 串口中文输出软件用于以文本的格式显示条码信息，包括中文字符等。COM_Text 使用时，当电脑处于不同的键盘输入法时，都可正确输出中文、英文信息。

注意：如改变 USB 设备类型设置，影像扫描器会重新启动。

Simple COM Port Emulation- 请联系影像扫描器厂家获得本选项的使用指引。

键盘布局: 可支持多个国家键盘布局模式。

相邻字符时延: 指每个数据字符传送后的时延。可以通过此项设置，改变影像扫描器字符输出速度以适应电脑主机要求。

数字键:

字母键 – 影像扫描器输出字母和数字时，将传送字母键盘对应的键码。

数字键盘 – 影像扫描器输出数字时,将传送数字小键盘对应的键码(仅输出‘0’, ‘1’, ‘2’, ‘3’, ‘4’, ‘5’, ‘6’, ‘7’, ‘8’, ‘9’, ‘.’, ‘+’, ‘-‘, ‘/’, ‘*’)。通常数字小键盘在键盘的右侧，Num Lock 也在那上面。

Alt+数字键盘 – 影像扫描器输出字母和数字时，将模拟 Alt + 数字键的方式。注意：Num Lock 键必须被按下。这个设置可用于适应不同国家键盘布局。

多步设置			单步设置
选项条码	选项	参数值	
USB 设备类型 %0901M%	HID 键盘	00*	%0901D00% *
	支持 Apple Mac 的 HID 键盘	01	%0901D01%
	USB 虚拟串口	02	%0901D02%
	Simple COM Port Emulation	03	%0901D03%
键盘布局 %0902M%	USA	00*	%0902D00% *
	Turkish F	01	%0902D01%
	Turkish Q	02	%0902D02%
	French	03	%0902D03%
	Italian	04	%0902D04%
	Spanish	05	%0902D05%
	Slovak	06	%0902D06%
	Denmark	07	%0902D07%
	Japanese	08	%0902D08%
	German	09	%0902D09%
	Belgian	10	%0902D10%
	Russian	11	%0902D11%
	Czech	12	%0902D12%
字符编码系统 %0413M%	请参考“3-7 手动扫描触发方式和部分全局设置”一节。		
相邻字符时延 %0903M%	0 毫秒	00	%0903D00%
	5 毫秒	01*	%0903D01% *
	10 毫秒	02	%0903D02%
	20 毫秒	03	%0903D03%

多步设置			单步设置
选项条码	选项	参数值	
	40 毫秒	04	%0903D04%
	60 毫秒	05	%0903D05%
数字键 %0904M%	字母键盘	00*	%0904D00% *
	数字键盘	01	%0904D01%
	Alt+数字键盘	02	%0904D02%
结束设置 %END%			

3-7 手动扫描触发方式和部分全局设置

手动扫描模式:

单次按键触发-当有条码进入影像扫描器的视场范围或按下按键一次，启动扫描。当解码成功或者解码超过保持时长时，影像扫描器停止扫描。

按键保持-按键按下时启动扫描，释放按键时停止扫描。当解码成功或解码超过保持时长时，影像扫描器停止解码。

开关持续-按键表现为切换开关作用，按下时开启持续扫描，再次按下时，停止扫描。影像扫描器开启期间，不受保持时长的影响。

持续-影像扫描器常开，不受保持时长的影响。

单次按键保持-当有条码进入影像扫描器的视场范围或按下按键一次，启动扫描。解码成功后继续解码，直到解码超过保持时长时，影响平台才停止扫描。

自动感应灵敏度: 指影像扫描器在自动感应模式下对环境亮度变化的敏感程度。灵敏度以环境亮度变化的百分比值表示，范围为 5%~50%，百分比值越小，灵敏度越高，则影像扫描器越容易被触发。

保持时长: 可供用户设置的单位时间长度。

1D 条码重码有效时延: 同一个 1D 条码数据信息必须在重码有效时延内没有被再次识读成功，才可以被认为是有效输出。当设置为 00（0ms）时，影像扫描器将连续进行扫描和识读，不需移离条码。当设置为 FF 时，设置时间是无限长，也就是相邻输出的两个数据一定不相同。

2D 条码重码有效时延: 同一个 2D 条码数据信息必须在重码有效时延内没有被再次识读成功，才可以被认为是有效输出。当设置为 00（0ms）时，影像扫描器将连续进行扫描和识读，不需移离条码。当设置为 FF 时，设置时间是无限长，也就是相邻输出的两个数据一定不相同。

多重确认: 多次解码结果相同，数据才被确认为有效。

1D 条码全局最大/最小码字长度: 此长度是指被识读 1D 条码的数据字符长度的有效范围。必须确保最小码字长度不超过最大码字长度，否则相关的条码类型将无法被识读。特例下，最大/最小码制长度可以设置成同一个值，以强制识读固定码字长度的条码。

备注:

1.可针对具体的条码类型进行最大/最小码字长度设置。有些码制不含校验符，其最小码字长度的出厂设置为 3。

2.码字长度指的输出字符长度。

3.UPC-A、UPC-E、EAN-13 和 EAN-8 是定长码，不受此项设置约束。

全局插入字符串组 G1－G6: 影像扫描器输出条码数据字符时，允许插入最多两个字符串组。可通过设置一个两位数值来表示全局插入的字符串组的一个或两个。可以参考“字符串设置”一节和“字符串插入位置设置”一节的内容。示例:

组 G1→设置 01 或者 10。组 G2 和 G4→设置 24 或 42。

有效设置包括: 00, 01, 02, 03, 04, 05, 06, 10, 11, 12, 13, 14, 15, 16, 20, 21, 22, 23, 24, 25, 26, 30, 31, 32, 33, 34, 35, 36, 40, 41, 42, 43, 44, 45, 46, 50, 51, 52, 53, 54, 55, 56, 60, 61, 62, 63, 64, 65 和 66。

条码宽度校正: 如使能，可校正条和空使用不同宽度比例的条码。

仅输出可打印字符: 如使能，条码数据仅保留可打印字符。

纠错优化解码功能: 如使能，影像扫描器会使用纠错算法优化解码。本功能并不是对所有的解码种类都有效。

连续扫描数据输出延时: 如使能，在连续扫描模式，解码成功后，会暂存数据，继续解码。在设定时间内没有解得新的条码，才输出之前保存的一个或多个条码数据，最多可保存总和为 1000 个字符的条码数据。当设置时间为 00 时，影像扫描器将不暂存数据。当设置为 FF 时，影像扫描器在停止扫描前不输出数据。

字符编码系统: 字符编码系统是指一种码字（code）集和字符（character）集的特定对应关系。常见的字符编码系统包括摩斯码（Morse code），Baudot 码，ASCII 码和 Unicode 码。当条码的数据不能正确显示成相应字符（当地的语言，如中文）时，有可能是被扫描条码所采用的字符编码系统与主机所采用的字符编码系统不一致造成的。这时可尝试不同选项，寻找确认与主机匹配的字符编码系统。

开始解码前需完成前次解码数据输出: 本设置在 USB 设备类型为“HID 键盘”或“支持 Apple Mac 的 HID 键盘”时有效，参阅“3-6 USB 接口”一节。如使能，只有当前次解码数据输出完成后，影像扫描器才开始下一次的解码。

多步设置			单步设置
选项条码	选项	参数值	
扫描模式 %0401M%	单次按键触发	00	%0401D00%
	按键保持	01	%0401D01%
	开关持续	02	%0401D02%
	持续	03	%0401D03%
	单次按键保持	04*	%0401D04% *
自动感应灵敏度 %0604M%	5%*	00*	%0604D00% *
	10%	01	%0604D01%
	15%	02	%0604D02%
	20%	03	%0604D03%
	25%	04	%0604D04%
	30%	05	%0604D05%
	35%	06	%0604D06%
	40%	07	%0604D07%
	45%	08	%0604D08%
	50%	09	%0604D09%
保持时长 %0402M%	5 秒	00	%0402D00%
	10 秒	01*	%0402D01% *
	15 秒	02	%0402D02%
	30 秒	03	%0402D03%
	1 分钟	04	%0402D04%
	2 分钟	05	%0402D05%
	3 分钟	06	%0402D06%

多步设置			单步设置
选项条码	选项	参数值	
	5 分钟	07	%0402D07%
	10 分钟	08	%0402D08%
	15 分钟	09	%0402D09%
	30 分钟	10	%0402D10%
	60 分钟	11	%0402D11%
1D 条码重码有效时延 %0403M%	00-FF_{16}（50 毫秒）	00-FF_{16}	
		00	%0403H00%
		04*	%0403H04% *
2D 条码重码有效时延 %0415M%	00-FF_{16}（50 毫秒）	00-FF_{16}	
		00	%0415H00%
		04*	%0415H04% *
多重确认 %0404M%	00-09（00:无）	00-09	
		00*	%0404D00% *
1D 条码全局最大码字长度 %0405M%	04-99	04-99	
		99*	%0405D99% *
1D 条码全局最小码字长度 %0406M%	01-99	01-99	
		04*	%0406D04% *
全局插入字符串组 %0407M%	00-66	00-66	
		00*	%0407D00% *
条码宽度校正 %0408M%	禁止	00	%0408D00%
	使能	01*	%0408D01% *
仅输出可打印字符 %0409M%	禁止	00*	%0409D00% *
	仅输出可打印字符	01	%0409D01%

多步设置			单步设置
选项条码	选项	参数值	
	仅字母与数字字符	02	%0409D02%
纠错优化解码功能 %0410M%	禁止	00	%0410D00%
	使能	01*	%0410D01% *
连续扫描数据输出延时 %0411M%	00-99（100 毫秒） FF（不输出）	00-FF_{16}	
		00*	%0411H00% *
字符编码系统 %0413M%	ASCII	00*	%0413D00% *
	UTF-8	01	%0413D01%
	Windows-1251	02	%0413D02%
开始解码前需完成前次解码数据输出 %0414M%	禁止	00*	%0414D00%
	使能	01	%0414D01%
结束设置 %END%			

3-8 LED 灯指示和蜂鸣器指示

上电指示：如使能，电源接通并且影像扫描器自启成功后，影像扫描器的蜂鸣器和 LED 灯会发出提示信号。
LED 灯指示：如使能，每次解码成功后，LED 灯会闪烁一下。
蜂鸣器指示：如使能，每次解码成功后，蜂鸣器会鸣叫一下。
鸣叫时长：可通过改变此项参数的设置，调整蜂鸣器一次鸣叫时间的长短。
蜂鸣器音量：可通过改变设置，调整蜂鸣器的音量。

多步设置			单步设置
选项条码	选项	参数值	
上电指示 %0501M%	禁止	00	%0501D00%
	使能	01*	%0501D01% *
LED 灯指示 %0502M%	禁止	00	%0502D00%
	使能	01*	%0502D01% *
蜂鸣器指示 %0503M%	禁止	00	%0503D00%
	使能	01*	%0503D01% *
鸣叫时长 %0504M%	01-09（10 毫秒）	01-09	
		05*	%0504D05% *
蜂鸣器音量 %0505M%	低	00	%0505D00%
	中	01	%0505D01%
	高	02*	%0505D02% *
结束设置 %END%			

3-9 解码照明和解码瞄准设置

解码照明模式：开启照明使影像扫描器在解码打开照明装置以辅助图像获取。一般情况下，开启照明可以帮助影像扫描器获取质量更好的图像，获取效果会随着镜头和条码的距离变大而下降。

解码瞄准光标：开启解码瞄准光标（一条激光形成的直线），并在解码时瞄准被识读条码，可以帮助影像扫描器更快地确定条码区域，更快速解码。

弱光下开启照明：在弱光环境下，自动感应功能可能会出现不能感应的情况。在这种情况下，建议使能此功能，以便实现快速感应。

多步设置			单步设置
选项条码	选项	参数值	
解码照明模式 %9001M%	常关	00	%9001D00%
	常开	01	%9001D01%
	闪烁	02	%9001D02%
	识读时常开	03*	%9001D03% *
解码瞄准模式 %9002M%	常关	00	%9002D00%
	常开	01	%9002D01%
	识读前开启	02	%9002D02%
	仅识读时开启	03*	%9002D03% *
弱光下开启照明 %0605M%	禁止	00*	%0605D00% *
	使能	01	%0605D01%

结束设置

%END%

3-10 DPM 码、多条码与结构链接及其它识读设置

2D 条码识读：2D 条码识读的全局设置。

DPM 格式识读：如使能，影像扫描器可以较好地识读 DMP 码。DPM（Direct Part Marking，直接部件标识）是一种条码制作方法，通过激光或气动将 2D 条码点刻在组件、机械部件、零配件或印刷电路板表面上，形成永久性标识。以下是 DPM 码图示。

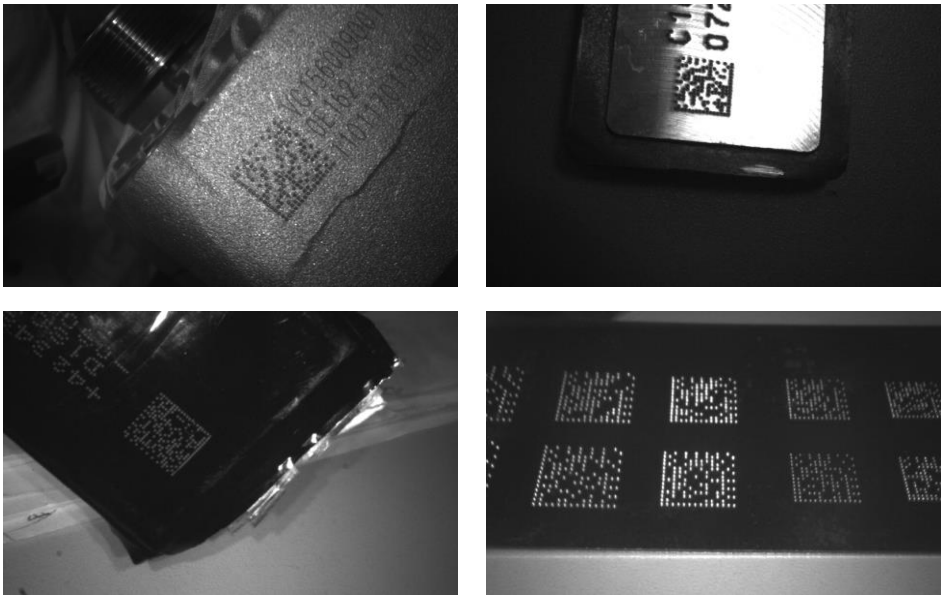

多条码与结构链接识读：

1) 如使能，影像扫描器可以识读多个条码。用户持续按住扳机，并依次瞄准一系列条码，影像扫描器将不重复地输出各个条码信息，并鸣叫示意。在扳机按下的情况下，影像扫描器会持续尝试解新条码。
2) 如使能，影像扫描器会在结构链接的所有组合条码都解码成功后输出一条组合信息。下图中的下半部分给出一个结构链接符号的示例，它与图中上半部分的 QR 符号表示相同的数据信息。
3) 本功能如禁止，影像扫描器只识读最接近瞄准光标的单一条码。

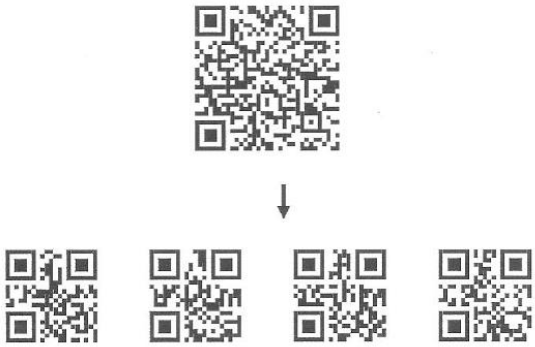

单一条码图样（上）与结构链接系列条码图样（下），编码信息都是：
“ABCDEFGHIJKMNOPQRSTUVWXYZ0123456789ABCDEFGHIJKLMNOPQRSTUVWXYZ”

垂直居中识读：如使能，影像扫描器将只读取在垂直方向被瞄准光覆盖的条码。对于同一水平线上的两个条码，则存在解其中任意一个条码的可能。本节附解码瞄准光标的垂直居中位置校正方法。

多项设置			单项设置
选项条码	选项	参数值	
2D 条码识读 %1001M%	遵循各类 2D 条码的自定义识读设定	00*	%1001D00% *
	全部关闭	01	%1001D01%
	全部开启	02	%1001D02%
	仅 PDF417 开启	03	%1001D03%
	仅 QR code 开启	04	%1001D04%
	仅 Data Matrix 开启	05	%1001D05%
	仅 MaxiCode 开启	06	%1001D06%
	仅 Aztec Code 开启	07	%1001D07%
	仅汉信码开启	08	%1001D08%
DPM 格式识读 %1002M%	禁止	00*	%1002D00% *
	使能	01	%1002D01%
多条码与结构链接识读 %1003M%	同图多条码	00	%1003D00%
	单个条码	01*	%1003D01% *
垂直居中识读 %1004M%	禁止	00*	%1004D00% *
	使能	01	%1004D01%
结束设置 %END%			

附：解码瞄准光标的垂直居中位置校正方法

1) 扫描本页页中的条码，蜂鸣器会发出三声音乐鸣响，表示进入校正模式。
2) 保持影像扫描器的扫描窗与本页纸张之间约 15 厘米的距离，扣动影像扫描器的扳机，直至蜂鸣器发出“嘀-嘀-嘀”三声短鸣响，表示校正成功；如果蜂鸣器发出“嘀－”一声长响，则表示校正失败。
3) 若在第 2 步中校正失败，重复步骤 1-2。若仍不成功，请联系本地经销商或制造商。

%initD00%

3-11 UPC-A

识读:

格式

1 位起始符	11 位字符信息	1 位校验符

校验符确认: 如使能，检测校验符。

校验符传送: 如使能，传送校验符。

自定义码制识别符: 可通过修改此项参数，设置不同的 1 位自定义码制识别符。使用时，需参考“3-41 字符串传送”一节的码制识别符传送。

插入字符串组: 设置一个两位数值来表示在输出 UPC-A 码数据字符时，需插入的字符串组。可以参照“3-7 手动扫描触发方式和部分全局设置”的全局插入字符串组。

附加码: 附加码是指附加 2 位或 5 位字符。

格式:

1 位起始符	11 位字符信息	1 位校验符	2 位或 5 位附加字符

截去/扩展:

截去前导 0-此功能被选中时，UPC-A 数据字符的前导一位或多位 0 将被截去。

扩展成 EAN-13-此功能被选中时，输出数据扩展成 13 位的 EAN-13 码。

例如：条码“123456789180”，输出：“0123456789180”。

多步设置			单步设置
选项条码	选项	参数值	
识读 %1101M%	禁止	00	%1101D00%
	使能	01*	%1101D01% *
校验符确认 %1102M%	禁止	00	%1102D00%
	使能	01*	%1102D01% *
校验符传送 %1103M%	禁止	00	%1103D00%
	使能	01*	%1103D01% *
自定义码制识别符 %1104M%	00-FF_{16}（ASCII）	00-FF_{16}	
		<A>*	%1104H41% *
插入字符串组 %1105M%	00-66	00-66	
		00*	%1105D00%
附加码 %1106M%	无	00*	%1106D00% *
	2 位	01	%1106D01%
	5 位	02	%1106D02%
	2 或 5 位	03	%1106D03%
截去/扩展 %1107M%	无	00*	%1107D00% *
	截去前导 0	01	%1107D01%
	扩展成 EAN-13	02	%1107D02%

结束设置

%END%

3-12 UPC-E

识读:

格式

1 位前导 0	6 位字符信息	1 位校验符

校验符确认: 如使能，检测校验符。

校验符传送: 如使能，传送校验符。

自定义码制识别符: 参照“3-11 UPC-A”的自定义码制识别符。

插入字符串组: 参照“3-11 UPC-A”的插入字符串组。

附加码: 附加码是指附加 2 位或 5 位字符。

格式

1 位前导 0	6 位字符信息	1 位校验符	2 位或 5 位附加字符

截去/扩展:

截去前导 0-参照“3-11 UPC-A”的截去/扩展。

扩展成 EAN-13-此功能被选中时，输出数据扩展成 13 位的 EAN-13 码。

例如：条码“0123654”，

输出：“0012360000057”。

扩展到 UPC-A-此功能被选中时，输出数据扩展成 12 位的 UPC-A 码。

例如：条码“0123654”，

输出：“012360000057”。

多步设置			单步设置
选项条码	选项	参数值	
识读 %1201M%	禁止	00	%1201D00%
	使能	01*	%1201D01% *
校验符确认 %1202M%	禁止	00	%1202D00%
	使能	01*	%1202D01% *
校验符传送 %1203M%	禁止	00	%1203D00%
	使能	01*	%1203D01% *
自定义码制识别符 %1204M%	00-FF_{16}（ASCII）	00-FF_{16}	
		<D>*	%1204H44% *
插入字符串组 %1205M%	00-66	00-66	
		00*	%1205D00% *
附加码 %1206M%	无	00*	%1206D00% *
	2 位	01	%1206D01%
	5 位	02	%1206D02%
	2 或 5 位	03	%1206D03%
截去/扩展 %1207M%	无	00*	%1207D00% *
	截去前导 0	01	%1207D01%
	扩展成 EAN-13	02	%1207D02%
	扩展成 UPC-A	03	%1207D03%

结束设置

%END%

3-13 UPC-E1

识读:

格式

1 位前导“1”	5 位字符信息	1 位校验符

校验符确认: 如使能，检测校验符。

校验符传送: 如使能，传送校验符。

自定义码制识别符: 参照“3-11 UPC-A”的自定义码制识别符。

插入字符串组: 参照“3-11 UPC-A”的插入字符串组。

附加码:

格式

1 位前导“1”	6 位信息字符	1 位校验符	2 位或 5 位附加字符

截去/扩展:

扩展成 EAN-13-此功能被选中时，输出数据扩展成 13 位的 EAN-13 码。

扩展成 UPC-A-此功能被选中时，输出数据扩展成 12 位的 UPC-A 码。

多步设置			单步设置
选项条码	选项	参数值	
识读 %3401M%	禁止	00	%3401D00%
	使能	01*	%3401D01% *
校验符确认 %3402M%	禁止	00	%3402D00%
	使能	01*	%3402D01% *
校验符传送 %3403M%	禁止	00	%3403D00%
	使能	01*	%3403D01% *
自定义码制识别符 %3404M%	00-FF_{16}（ASCII）	00-FF_{16}	
		<D>*	%3404H44% *
插入字符串组 %3405M%	00-66	00-66	
		00*	%3405D00% *
附加码 %3406M%	无	00*	%3406D00% *
	2 位	01	%3406D01%
	5 位	02	%3406D02%
	2 或 5 位	03	%3406D03%
截去/扩展 %3407M%	无	00*	%3407D00% *
	扩展成 EAN-13	02	%3407D02%
	扩展成 UPC-A	03	%3407D03%

结束设置

%END%

3-14 EAN-13（ISBN/ISSN）

识读：
格式

12 位字符信息	1 位校验符

校验符确认：如使能，检测校验符。
校验符传送：如使能，传送校验符。
自定义码制识别符：参照“3-11 UPC-A”的自定义码制识别符。
插入字符串组：参照“3-11 UPC-A”的插入字符串组。
附加码：附加码是指附加 2 位或 5 位字符。
格式

12 位字符信息	1 位校验符	2 位或 5 位附加字符

ISBN/ISSN 转换：ISBN（国际标准图书码 International Standard Book Number）和 ISSN（国际标准系列码 International Standard Serial Number）是提供给书或杂志使用的具有识别作用且通行国际间的统一编号。ISBN 是对前导码为“978”的 EAN-13 码进行转换得到 10 位字符数据；ISSN 是对前导码为“977”的 EAN-13 码进行转换得到的 8 位字符数据。
例如：条码“9780194315104”,输出：“019431510X”。
例如：条码“9771005180004”,输出：“10051805”。
ISBN/ISSN 自定义码制识别符：参照“3-11 UPC-A”的自定义码制识别符。

多步设置			单步设置
选项条码	选项	参数值	
识读 %1301M%	禁止	00	%1301D00%
	使能	01*	%1301D01% *
校验符确认 %1302M%	禁止	00	%1302D00%
	使能	01*	%1302D01% *
校验符传送 %1303M%	禁止	00	%1303D00%
	使能	01*	%1303D01% *
自定义码制识别符 %1304M%	00-FF_{16}（ASCII）	00-FF_{16}	
		<A>*	%1304H41% *
插入字符串组 %1305M%	00-66	00-66	
		00*	%1305D00% *
附加码 %1306M%	无	00*	%1306D00% *
	2 位	01	%1306D01%
	5 位	02	%1306D02%
	2 或 5 位	03	%1306D03%
ISBN/ISSN 转换 %1307M%	禁止	00*	%1307D00% *
	使能	01	%1307D01%
ISBN/ISSN 自定义码制识别符 %1309M%	00-FF_{16}（ASCII）	00-FF_{16}	
		<B>*	%1309H42% *
结束设置 %END%			

3-15 EAN-8

识读：
格式

7 位字符信息	1 位校验符

校验符确认： 如使能，检测校验符。
校验符传送： 如使能，传送校验符。
自定义码制识别符： 参照“3-11 UPC-A”的自定义码制识别符。
插入字符串组： 参照“3-11 UPC-A”的插入字符串组。
附加码： 附加码是指附加 2 位或 5 位字符。
格式

7 位字符信息	1 位校验符	2 位或 5 位附加字符

截去/扩展： 参照“3-11 UPC-A”的截去/扩展。

多步设置			单步设置
选项条码	选项	参数值	
识读 %1401M%	禁止	00	%1401D00%
	使能	01*	%1401D01% *
校验符确认 %1402M%	禁止	00	%1402D00%
	使能	01*	%1402D01% *
校验符传送 %1403M%	禁止	00	%1403D00%
	使能	01*	%1403D01% *
自定义码制识别符 %1404M%	00-FF_{16}（ASCII）	00-FF_{16}	
		<C>*	%1404H42% *
插入字符串组 %1405M%	00-66	00-66	
		00*	%1405D00% *
附加码 %1406M%	无	00*	%1406D00% *
	2 位	01	%1406D01%
	5 位	02	%1406D02%
	2 或 5 位	03	%1406D03%
截去/扩展 %1407M%	无	00*	%1407D00% *
	截去前导 0	01	%1407D01%
	扩展成 EAN-13	02	%1407D02%
结束设置 %END%			

3-16 39 码（Code 32，Trioptic Code 39）

识读：

格式

1 位起始符（ * ）	多位字符信息（可变的）	1 位检验符（可选项）	1 位结束符（ * ）

校验符确认：如使能，检测校验符。

校验符传送：如使能，传送校验符。

最大/最小码字长度：此长度是指被识读条码的数据字符长度的有效范围。可以参照“3-7 手动扫描触发方式和部分全局设置”的全局最大/最小码字长度。

自定义码制识别符：参照“3-11 UPC-A”的自定义码制识别符。

插入字符串组：参照“3-11 UPC-A”的插入字符串组。

数据传输格式：

标准－输出 ASCII 码的一一对应的字面翻译字符。

全 ASCII 码－输出字符串组合后的 ASCII 码字符串。组合方式是将每两个字符编码成一个 ASCII 码，两个字符由特殊字符（$,+,%,/）中的一个和 26 个英文字母（A－Z）中的一个构成。

起始符/终止符传送：39 码的起始符和终止符是“ * ”。如使能，输出字符数据包含两个“ * ”。

“ * ”可作数据字符：如使能，数据字符可包含“ * ”。

39 码转换成 32 码：32 码是 39 码的一个变种，应用于意大利医药业。注意 39 码的解码必须是使能，本选项才有效。

32 码格式

“A”（前缀，可选项）	8 位数字信息	校验符

32 码的前缀“A”传送：如使能，所有 32 码的输出将带有前缀“A”。

Trioptic 39 码识读：Trioptic 39 码是 39 码的一个变种，应用于磁带和计算机耗材的标记。Trioptic 39 码是定长码，包含 1 个起始符、6 个数据字符和 1 个终止符。

Trioptic 39 码格式

1 位起始符（$）	6 位数字信息	1 位结束符（$）

Trioptic 39 码起始符/终止符传送：Trioptic 39 码的起始符和终止符是“$”。如使能，输出字符数据包含两个“$”。

多步设置			单步设置
选项条码	选项	参数值	
识读 %1501M%	禁止	00	%1501D00%
	使能	01*	%1501D01% *
校验符确认 %1502M%	禁止	00*	%1502D00% *
	使能	01	%1502D01%
校验符传送 %1503M%	禁止	00*	%1503D00% *
	使能	01	%1503D01%
最大码字长度 %1504M%	00-99	00-99	
		00*	%1504D00% *
最小码字长度 %1505M%	00-99	00-99	
		01*	%1505D01% *
自定义码制识别符 %1506M%	00-FF_{16}（ASCII）	00-FF_{16}	
		<M>*	%1506H4D% *
插入字符串组 %1507M%	00-66	00-66	
		00*	%1507D00% *
数据传输格式 %1508M%	标准	00*	%1508D00% *
	全 ASCII 码	01	%1508D01%
起始符/终止符传送 %1509M%	禁止	00*	%1509D00% *
	使能	01	%1509D01%
“*”可作数据字符 %1510M%	禁止	00*	%1510D00% *
	使能	01	%1510D01%
39 码转换成 32 码 %1511M%	禁止	00*	%1511D00% *
	使能	01	%1511D01%

多步设置			单步设置
选项条码	选项	参数值	
32 码的前缀“A”传送 %1512M%	禁止	00*	%1512D00% *
	使能	01	%1512D01%
Trioptic 39 码识读 %1513M%	禁止	00*	%1513D00% *
	使能	01	%1513D01%
Trioptic 39 码起始符/终止符传送 %1514M%	禁止	00*	%1514D00% *
	使能	01	%1514D01%
结束设置 %END%			

3-17 交叉 25 码

识读：

格式

多位字符信息（可变的）	1 位检验符（可选项）

校验符确认： 如使能，检测校验符。

校验符传送： 如使能，传送校验符。

最大/最小码字长度： 参照“3-16 39 码”的最大/最小码字长度。

自定义码制识别符： 参照“3-11 UPC-A”的自定义码制识别符。

插入字符串组： 参照“3-11 UPC-A”的插入字符串组。

多步设置			单步设置
选项条码	选项	参数值	
识读 %1601M%	禁止	00	%1601D00%
	使能	01*	%1601D01% *
校验符确认 %1602M%	禁止	00*	%1602D00% *
	USS	01	%1602D01%
	OPCC	02	%1602D02%
校验符传送 %1603M%	禁止	00*	%1603D00% *
	使能	01	%1603D01%
最大码字长度 %1604M%	00-99	00-99	
		00*	%1604D00% *
最小码字长度 %1605M%	00-99	00-99	
		06*	%1605D06% *
自定义码制识别符 %1606M%	00-FF_{16}（ASCII）	00-FF_{16}	
		<I>*	%1606H49% *
插入字符串组 %1607M%	00-66	00-66	
		00*	%1607D00% *
结束设置 %END%			

3-18 工业 25 码

识读：

格式

多位字符信息（可变的）

校验符传送： 如使能，传送校验符。

最大/最小码字长度： 参照“3-16 39 码”的最大/最小码字长度。

自定义码制识别符： 参照“3-11 UPC-A”的自定义码制识别符。

插入字符串组： 参照“3-11 UPC-A”的插入字符串组。

多步设置			单步设置
选项条码	选项	参数值	
识读 %1701M%	禁止	00*	%1701D00% *
	使能	01	%1701D01%
最大码字长度 %1702M%	00-99	00-99	
		00*	%1702D00% *
最小码字长度 %1703M%	00-99	00-99	
		00*	%1703D00% *
自定义码制识别符 %1704M%	$00\text{-}FF_{16}$（ASCII）	$00\text{-}FF_{16}$	
		<H>*	%1704H48% *
插入字符串组 %1705M%	00-66	00-66	
		00*	%1705D00% *
结束设置 %END%			

3-19 矩阵 25 码

识读：

格式

多位字符信息（可变的）	1 位检验符（可选项）

校验符确认： 如使能，检测校验符。

校验符传送： 如使能，传送校验符。

最大/最小码字长度： 参照“3-16 39 码”的最大/最小码字长度。

自定义码制识别符： 参照“3-11 UPC-A”的自定义码制识别符。

插入字符串组： 参照“3-11 UPC-A”的插入字符串组。

多步设置			单步设置
选项条码	选项	参数值	
识读 %1801M%	禁止	00	%1801D00%
	使能	01*	%1801D01% *
校验符确认 %1802M%	禁止	00*	%1802D00% *
	使能	01	%1802D01%
校验符传送 %1803M%	禁止	00*	%1803D00% *
	使能	01	%1803D01%
最大码字长度 %1804M%	00-99	00-99	
		00*	%1804D00% *
最小码字长度 %1805M%	00-99	00-99	
		06*	%1805D06% *
自定义码制识别符 %1806M%	00-FF_{16}（ASCII）	00-FF_{16}	
		<X>*	%1806H58% *
插入字符串组 %1807M%	00-44	00-44	
		00*	%1807D00% *
结束设置 %END%			

3-20 库德巴码

识读：

格式

1 位起始符（ABCD）	多位字符信息（可变的）	1 位检验符（可选项）	1 位终止符（ABCDTN*E）

校验符确认： 如使能，检测校验符。

校验符传送： 如使能，传送校验符。

最大/最小码字长度： 参照“3-16 39 码”的最大/最小码字长度。

自定义码制识别符： 参照“3-11 UPC-A”的自定义码制识别符。

插入字符串组： 参照“3-11 UPC-A”的插入字符串组。

起始符/终止符类型： A、B、C、D 只用作起始符和终止符，其选择可任意组合。当 A、B、C、D 用作终止符时，亦可分别用 T、N、*、E 来代替。

起始符/结束符传送： 如使能，输出数据包含起始符/终止符。

起始符与结束符相同： 如使能，条码的起始符与终止符必须相同才是有效条码。

多步设置			单步设置
选项条码	选项	参数值	
识读 %1901M%	禁止	00	%1901D00%
	使能	01*	%1901D01% *
校验符确认 %1902M%	禁止	00*	%1902D00% *
	使能	01	%1902D01%
校验符传送 %1903M%	禁止	00*	%1903D00% *
	使能	01	%1903D01%
最大码字长度 %1904M%	00-99	00-99	
		00*	%1904D00% *
最小码字长度 %1905M%	00-99	00-99	
		00*	%1905D00% *
自定义码制识别符 %1906M%	$00\text{-}FF_{16}$（ASCII）	$00\text{-}FF_{16}$	
		<N>*	%1906H4E% *
插入字符串组 %1907M%	00-66	00-66	
		00*	%1907D00% *

多步设置			单步设置
选项条码	选项	参数值	
起始符/终止符类型 %1908M%	ABCD/ABCD	00*	%1908D00% *
	abcd/abcd	01	%1908D01%
	ABCD/TN*E	02	%1908D02%
	abcd/tn*e	03	%1908D03%
起始符/终止符传送 %1909M%	禁止	00*	%1909D00% *
	使能	01	%1909D01%
起始符与终止符相同 %1910M%	禁止	00*	%1910D00% *
	使能	01	%1910D01%
结束设置 %END%			

3-21 128 码

识读:
格式

多位字符信息（可变的）	1 位检验符

校验符确认: 如使能，检测校验符。
校验符传送: 如使能，传送校验符。
最大/最小码字长度: 参照“3-16 39 码”的最大/最小码字长度。
自定义码制识别符: 参照“3-11 UPC-A”的自定义码制识别符。
插入字符串组: 参照“3-11 UPC-A”的插入字符串组。
截去前导 0: 如使能，128 码数据字符的前导一位或全部 0 将被截去。

多步设置			单步设置
选项条码	选项	参数值	
识读 %2001M%	禁止	00	%2001D00%
	使能	01*	%2001D01% *
校验符确认 %2002M%	禁止	00	%2002D00%
	使能	01*	%2002D01% *
校验符传送 %2003M%	禁止	00*	%2003D00% *
	保留	01	%2003D01%
最大码字长度 %2004M%	00-99	00-99	
		00*	%2004D00% *
最小码字长度 %2005M%	00-99	00-99	
		01*	%2005D01% *
自定义码制识别符 %2006M%	00-FF_{16}（ASCII）	00-FF_{16}	
		<K>*	%2006H4B% *
插入字符串组 %2007M%	00-66	00-66	
		00*	%2007D00% *
截去前导 %2008M%	禁止	00*	%2008D00% *
	全部前导“0”	01	%2008D01%
	仅第一位“0”	02	%2008D02%
结束设置 %END%			

3-22 ISBT 128

识读：

格式

“=” 或 “&”	多位字符信息（可变的）	检验符（可选的）

校验符确认： 如使能，检测校验符。

校验符传送： 如使能，传送校验符。

最大/最小码字长度： 参照“3-16 39 码”的最大/最小码字长度。

自定义码制识别符： 参照“3-11 UPC-A”的自定义码制识别符。

插入字符串组： 参照“3-11 UPC-A”的插入字符串组。

多步设置			单步设置
选项条码	选项	参数值	
识读 %3301M%	禁止	00	%3301D00%
	使能	01*	%3301D01% *
校验符确认 %3302M%	禁止	00	%3302D00%
	使能	01*	%3302D01% *
校验符传送 %3303M%	禁止	00*	%3303D00% *
	保留	01	%3303D01%
最大码字长度 %3304M%	00-99	00-99	
		00*	%3304D00% *
最小码字长度 %3305M%	00-99	00-99	
		01*	%3305D01% *
自定义码制识别符 %3306M%	00- FF_{16}（ASCII）	00-FF_{16}	
		<K>*	%3306H4B% *
插入字符串组 %3307M%	00-66	00-66	
		00*	%3307D00% *
结束设置 %END%			

3-23 93 码

识读：

格式

多位字符信息（可变的）	2 位检验符

校验符确认： 如使能，检测校验符。

校验符传送： 如使能，传送校验符。

最大/最小码字长度： 参照“3-16 39 码”的最大/最小码字长度。

自定义码制识别符： 参照“3-11 UPC-A”的自定义码制识别符。

插入字符串组： 参照“3-11 UPC-A”的插入字符串组。

多步设置			单步设置
选项条码	选项	参数值	
识读 %2101M%	禁止	00	%2101D00%
	使能	01*	%2101D01% *
校验符确认 %2102M%	禁止	00	%2102D00%
	使能	01*	%2102D01% *
校验符传送 %2103M%	禁止	00*	%2103D00% *
	使能	01	%2103D01%
最大码字长度 %2104M%	00-99	00-99	
		00*	%2104D00% *
最小码字长度 %2105M%	00-99	00-99	
		01*	%2105D01% *
自定义码制识别符 %2106M%	00-FF_{16}（ASCII）	00-FF_{16}	
		<L>*	%2106H4C% *
插入字符串组 %2107M%	00-66	00-66	
		00*	%2107D00% *
结束设置 %END%			

3-24 11 码

识读：

格式

多位字符信息（可变的）	1 位或 2 位检验符（可选项）

校验符确认： 如使能，检测校验符。

校验符传送： 如使能，传送校验符。

最大/最小码字长度： 参照“3-16 39 码”的最大/最小码字长度。

自定义码制识别符： 参照“3-11 UPC-A”的自定义码制识别符。

插入字符串组： 参照“3-11 UPC-A”的插入字符串组。

多步设置			单步设置
选项条码	选项	参数值	
识读 %2201M%	禁止	00*	%2201D00% *
	使能	01	%2201D01%
校验符确认 %2202M%	禁止	00	%2202D00%
	1 位	01*	%2202D01% *
	保留	02	%2202D02%
	保留	03	%2202D03%
校验符传送 %2203M%	禁止	00*	%2203D00% *
	使能	01	%2203D01%
最大码字长度 %2204M%	00-99	00-99	
		00*	%2204D00% *
最小码字长度 %2205M%	00-99	00-99	
		00*	%2205D00% *
自定义码制识别符 %2206M%	00-FF_{16}（ASCII）	00-FF_{16}	
		<V>*	%2206H56% *
插入字符串组 %2207M%	00-66	00-66	
		00*	%2207D00% *
结束设置 %END%			

3-25 MSI/Plessey

识读：
格式

多位字符信息（可变的）	1 位或 2 位检验符（可选项）

校验符确认：MSI/Plessey 有 1 位或者 2 位校验符选项。有三种校验模式：Mod10、Mod10/10 和 Mod10/11。
校验符传送：如使能，传送校验符。
最大/最小码字长度：参照“3-16 39 码”的最大/最小码字长度。
自定义码制识别符：参照“3-11 UPC-A”的自定义码制识别符。
插入字符串组：参照“3-11 UPC-A”的插入字符串组。

多步设置			单步设置
选项条码	选项	参数值	
识读 %2301M%	禁止	00*	%2301D00% *
	使能	01	%2301D01%
校验符确认 %2302M%	禁止	00*	%2302D00% *
	1 位（Mod10）	01	%2302D01%
	2 位（Mod10/10）	02	%2302D02%
	2 位（Mod10/11）	03	%2302D03%
校验符传送 %2303M%	禁止	00*	%2303D00% *
	使能	01	%2303D01%
最大码字长度 %2304M%	00-99	00-99	
		00*	%2304D00% *
最小码字长度 %2305M%	00-99	00-99	
		00*	%2305D00% *
自定义码制识别符 %2306M%	00-FF_{16}（ASCII）	00-FF_{16}	
		<O>*	%2306H4F% *
插入字符串组 %2307M%	00-66	00-66	
		00*	%2307D00% *
结束设置 %END%			

3-26 UK/Plessey

识读：

格式

多位字符信息（可变的）	2 位检验符

校验符确认： UK/Plessey 有 2 位校验符。校验符采用循环冗余编码（Cyclic Check Code，简称 CRC）。

校验符传送： 如使能，传送校验符。

最大/最小码字长度： 参照“3-16 39 码”的最大/最小码字长度。

自定义码制识别符： 参照“3-11 UPC-A”的自定义码制识别符。

插入字符串组： 参照“3-11 UPC-A”的插入字符串组。

多步设置			单步设置
选项条码	选项	参数值	
识读 %2401M%	禁止	00*	%2401D00% *
	使能	01	%2401D01%
校验符确认 %2402M%	禁止	00	%2402D00%
	使能	01*	%2402D01% *
校验符传送 %2403M%	禁止	00*	%2403D00% *
	使能	01	%2403D01%
最大码字长度 %2404M%	00-99	00-99	
		00*	%2404D00% *
最小码字长度 %2405M%	00-99	00-99	
		01*	%2405D01% *
自定义码制识别符 %2406M%	00-FF_{16}（ASCII）	00-FF_{16}	
		<U>*	%2406H55% *
插入字符串组 %2407M%	00-66	00-66	
		00*	%2407D00% *
结束设置 %END%			

3-27 UCC/EAN 128

识读:
格式

多位字符信息（可变的）	1 位检验符

校验符确认: 如使能，检测校验符。
校验符传送: 如使能，传送校验符。
最大/最小码字长度: 参照“3-16 39 码”的最大/最小码字长度。
自定义码制识别符: 参照“3-11 UPC-A”的自定义码制识别符。
插入字符串组: 参照“3-11 UPC-A”的插入字符串组。
截去前导 0: 如使能，128 码数据字符的前导一位或全部 0 将被截去。

多步设置			单步设置
选项条码	选项	参数值	
识读 %2501M%	禁止	00	%2501D00%
	使能	01*	%2501D01% *
校验符确认 %2502M%	禁止	00	%2502D00%
	使能	01*	%2502D01% *
校验符传送 %2503M%	禁止	00*	%2503D00% *
	保留	01	%2503D01%
最大码字长度 %2504M%	00-99	00-99	
		00*	%2504D00% *
最小码字长度 %2505M%	00-99	00-99	
		01*	%2505D01% *
自定义码制识别符 %2506M%	00-FF_{16}（ASCII）	00-FF_{16}	
		<K>*	%2506H4B% *
插入字符串组 %2507M%	00-66	00-66	
		00*	%2507D00% *
截去前导 %2508M%	禁止	00*	%2508D00% *
	全部前导 0	01	%2508D01%
	仅第一位 0	02	%2508D02%
结束设置 %END%			

3-28 中国邮政码

识读：

格式

11 位字符信息

最大/最小码字长度： 参照“3-16 39 码”的最大/最小码字长度。中国邮政码是 11 位定长码。

自定义码制识别符： 参照“3-11 UPC-A”的自定义码制识别符。

插入字符串组： 参照“3-11 UPC-A”的插入字符串组。

多步设置			单步设置
选项条码	选项	参数值	
识读 %2601M%	禁止	00	%2601D00%
	使能	01*	%2601D01% *
最大码字长度 %2604M%	00-99	00-99	
		11*	%2604D11% *
最小码字长度 %2605M%	00-99	00-99	
		11*	%2605D11% *
自定义码制识别符 %2606M%	00-FF_{16}（ASCII）	00-FF_{16}	
		<T>*	%2606H54% *
插入字符串组 %2607M%	00-66	00-66	
		00*	%2607D00% *
结束设置 %END%			

3-29 GS1 DataBar（GS1 DataBar Truncated）

GS1 DataBar Truncated 条码的结构和编码方式与标准的 GS1 DataBar 完全一致，只是条码的高度缩减到最小是 13 个模块高；而标准 GS1 DataBar 条码高度是大于或等于 33 个模块高。

识读：
格式

16 位字符信息

自定义码制识别符： 参照“3-11 UPC-A”的自定义码制识别符。
插入字符串组： 参照“3-11 UPC-A”的插入字符串组。
码制转换：

UCC/EAN 128- 参照“3-41 字符串传送”的码制识别符传送，转化后 AIM 识别符定义为]Cm。

UPC-A 或 EAN-13- 起始条码字符为“010”，然后接着是一个“0”的条码，将会转换成 EAN-13。起始条码字符为“0100”，然后接着是两个或多个“0”，但不能是 6 个“0”，的条码，将会转换成 UPC-A。

多步设置			单步设置
选项条码	选项	参数值	
识读 %2701M%	禁止	00	%2701D00%
	使能	01*	%2701D01% *
自定义码制识别符 %2702M%	00-FF$_{16}$（ASCII）	00-FF$_{16}$	
		<R>*	%2702H52% *
插入字符串组 %2703M%	00-66	00-66	
		00*	%2703D00% *
码制转换 %2704M%	无	00*	%2704D00% *
	UCC/EAN 128	01	%2704D01%
	UPC-A 或 EAN-13	02	%2704D02%
结束设置 %END%			

3-30 GS1 DataBar Limited

识读：

格式

16 位字符信息

自定义码制识别符： 参照“3-11 UPC-A”的自定义码制识别符。

插入字符串组： 参照“3-11 UPC-A”的插入字符串组。

码制转换： 参照“3-29 GS1 DataBar（GS1 DataBar Truncated）”的码制转换 。

多步设置			单步设置
选项条码	选项	参数值	
识读 %2801M%	禁止	00	%2801D00%
	使能	01*	%2801D01% *
自定义码制识别符 %2802M%	00-FF$_{16}$（ASCII）	00-FF$_{16}$	
		<R>*	%2802H52% *
插入字符串组 %2803M%	00-66	00-66	
		00*	%2803D00% *
码制转换 %2804M%	无	00*	%2804D00% *
	UCC/EAN 128	01	%2804D01%
	UPC-A 或 EAN-13	02	%2804D02%
结束设置 %END%			

3-31 GS1 DataBar Expanded

识读:

格式

多位字符信息（可变的）

自定义码制识别符: 参照“3-11 UPC-A”的自定义码制识别符。

插入字符串组: 参照“3-11 UPC-A”的插入字符串组。

码制转换:

UCC/EAN 128- 参照“3-41 字符串传送”的码制识别符传送，转化后 AIM 识别符定义为]Cm。

多步设置			单步设置
选项条码	选项	参数值	
识读 %2901M%	禁止	00	%2901D00%
	使能	01*	%2901D01% *
最大码字长度 %2902M%	00-99	00-99	
		00*	%2902D00% *
最小码字长度 %2903M%	00-99	00-99	
		01*	%2903D01% *
自定义码制识别符 %2904M%	$00\text{-}FF_{16}$（ASCII）	$00\text{-}FF_{16}$	
		<R>*	%2904H52% *
插入字符串组 %2905M%	00-66	00-66	
		00*	%2905D00% *
码制转换 %2906M%	无	00*	%2906D00% *
	UCC/EAN 128	01	%2906D01%
结束设置 %END%			

3-32 中国财政码

注意：不支持双向解码。原因：一是无起始符/结束符；二是包含的字符集为 0 ~9，其中 0 与 2，4 与 9，5 与 8，6 与 7 的条码图案是对称的，1 和 3 的条码图案是自对称的。

识读

格式

10 位字符信息

最大/最小码字长度： 参照“3-16 39 码”的最大/最小码字长度。

校验符确认： 如使能，检测校验符。

首字符 5/6/7/8/9 转换成 A/B/C/D/E： 如使能，当首个字符为 5/6/7/8/9 时，输出字符串相应地转换成 A/B/C/D/E。

首字符指定： 如使能，首字符与指定首字符不同的条码将被禁止输出。

自定义码制识别符： 参照“3-11 UPC-A”的自定义码制识别符。

插入字符串组： 参照“3-11 UPC-A”的插入字符串组。

多步设置			单步设置
选项条码	选项	参数值	
识读 %3201M%	禁止	00	%3201D00%
	使能	01*	%3201D01% *
最大码字长度 %3202M%	00-99	00-99	
		10*	%3202D10% *
最小码字长度 %3203M%	00-99	00-99	
		10*	%3203D10% *
校验符确认 %3204M%	禁止	00*	%3204D00% *
	保留	01	%3204D01%
首字符 5/6/7/8/9 转换成 A/B/C/D/E %3205M%	禁止	00	%3205D00%
	使能	01*	%3205D01% *
	仅 5 转换成 A	02	%3205D02%
	仅 6 转换成 B	03	%3205D03%
	仅 7 转换成 C	04	%3205D04%
	仅 8 转换成 D	05	%3205D05%
	仅 9 转换成 E	06	%3205D06%

多步设置			单步设置
选项条码	选项	参数值	
首字符指定 %3206M%	禁止	00	%3206D00%
	指定为 0	01*	%3206D01% *
	指定为 5（A）	02	%3206D02%
	指定为 6（B）	03	%3206D03%
	指定为 7（C）	04	%3206D04%
	指定为 8（D）	05	%3206D05%
	指定为 9（E）	06	%3206D06%
	指定为 1	07	%3206D07%
	指定为 2	08	%3206D08%
	指定为 3	09	%3206D09%
	指定为 4	10	%3206D10%
自定义码制识别符 %3207M%	00-FF_{16}（ASCII）	00-FF_{16}	
		<Y>*	%3207H59% *
插入字符串组 %3208M%	00-66	00-66	
		00*	%3208D00% *
结束设置 %END%			

3-33 PDF417

识读:

格式

多位字符信息（可变的）

多步设置			单步设置
选项条码	选项	参数值	
识读 %3001M%	禁止	00	%3001D00%
	使能	01*	%3001D01% *
结束设置 %END%			

3-34 MicroPDF417

识读:

格式

多位字符信息（可变的）

多步设置			单步设置
选项条码	选项	参数值	
识读 %3101M%	禁止	00	%3101D00%
	使能	01*	%3101D01% *
结束设置 %END%			

3-35 QR 码

识读:

格式

多位字符信息（可变的）

多步设置			单步设置
选项条码	选项	参数值	
识读 %4001M%	禁止	00	%4001D00%
	使能	01*	%4001D01% *

结束设置

%END%

3-36 Data Matrix

识读:

格式

多位字符信息（可变的）

多步设置			单步设置
选项条码	选项	参数值	
识读 %4101M%	禁止	00	%4101D00%
	使能	01*	%4101D01% *
结束设置 %END%			

3-37 汉信码

识读:

格式

多位字符信息（可变的）

多步设置			单步设置
选项条码	选项	参数值	
识读 %4201M%	禁止	00	%4201D00%
	使能	01*	%4201D01% *
结束设置 %END%			

3-38 Aztec 码

识读:

格式

多位字符信息（可变的）

多步设置			单步设置
选项条码	选项	参数值	
识读 %4301M%	禁止	00	%4301D00%
	使能	01*	%4301D01% *
结束设置 %END%			

3-39 G1-G6、C1-C3 和 FN1 替换字符串设置

条码数据字符传送的格式:

前缀	条码类型名	前置	码制识别符	数据字符长度	数据字符	码制识别符	后置	后缀

前缀/后缀/前置/后置字符串设置:

数据输出时，上述字符串可以被添加在数据字符中。

例如：设置符号“$”为前缀。

步骤:

1）从 ASCII 表中，找出$对应的十六进制数值$→24。

2）扫描选项条码前缀字符串设置。

3）扫描最后一页上的条码 2 和 4。

4）扫描条码结束设置。

5）参考“3-41 字符串传送”一节内容，设置前缀字符串传送为使能。

%8001M% 2 4 %END%

%8201M% 0 1 %END%

字符串组 G1/G2/G3/G4 设置: 影像扫描器提供 4 个特别的字符串组，可插入数据字符中。

例如：设置字符串组 G1 为 AB。

原始数据字符	“1 2 3 4 5 6”
插入字符串组后	“1 2 A B 3 4 5 6”

步骤:

1）从 ASCII 表中，找出 A→41，B→42。

2）扫描条码开始设置。

3）扫描条码字符串组 G1 设置。

4）扫描最后一页上的条码 4、1、4 和 2。

5）扫描条码结束设置。

6）如何完成字符组串的插入到数据字符中，参考“3-40 G1－G4 字符串插入位置和码制识别符位置”一节和“3-7 手动扫描触发方式和部分全局设置”一节。

%8005M% 4 1 4 2 %END%

%8101M% 0 2 %END%

%0407M% 0 1 %END%

测试条码:

123456

FN1 替换字符串设置: 在一个 UCC/EAN128，或 Code 128，或 GS1 DataBar 条码中，会使用到 FN1（0x1D）这个特殊字符。通过设置，可将 FN1 替换为任意指定的字符串，字符串长度可设为 1－4。

截去前导字符串 G5 设置: 通过设置，可截去指定的前导字符或字符串。单一字符也可以是非指定的。

单字符 G5 重复: 当 G5 被设定为单个指定/非指定字符, G5 也可以被设置为可重复的。如果设置删除的字符位数大于条码字符个数，本设置将被忽略。如果截去前导字符串 G5 设置的选项是“00”，本设置的选项“FF”将是无效的。

例如：截去所有的引导零。

原始数据字符	“0 0 0 1 2 3 4 5 6”
输出数据字符	“1 2 3 4 5 6”

步骤:

%8010M% 3 0 %END%

%8011M% F F %END%

%0407M% 0 5 %END%

测试条码:

000123456

截去末尾字符串 G6 设置: 通过设置，可截去指定的末尾字符或字符串。单一字符也可以是非指定的。

单字符 G6 重复: 当 G6 被设定为单个指定/非指定字符, G6 也可以被设置为可重复的。如果设置删除的字符位数大于条码字符个数，本设置将被忽略。如果截去末尾字符串 G6 设置的选项是“00”，本设置的选项“FF”将是无效的。

单字符 C1/C2 替换: 通过设置，一个字符串中的某个预设的字符可被其它字符替换。C1 和 C2 字符的替换是同时进行的。

例如：将一个字符串里所有的“A”字符更换成“B”字符。

原始数据字符	“1 2 3 A 5 A”
输出数据字符	“1 2 3 B 5 B”

步骤：从 ASCII 表中，找出 A→41，B→42。依次扫描以下条码。

%8014M% 4 1 4 2 %END%

测试条码:

123A5A

多字符 C3 替换: 通过设置，一个字符串中的多个（最多 11 个）的字符可被其它字符替换。

例如：将一个字符串里所有的“A”字符更换成“B”字符；所有的“C”字符更换成“D”字符；“E”字符更换成“F”字符。

原始数据字符	“1 2 3 A 4 C 5 6 E 7 8”
输出数据字符	“1 2 3 B 4 D 5 6 F 7 8”

步骤：从 ASCII 表中，找出 A→41，B→42，C→43，D→44，E→45，F→46。依次扫描以下条码。

%8016M%

4

1

4

2

4

3

4

4

4

5

4

6

%END%

测试条码:

123A4C56E78

多步设置			单步设置
选项条码	选项	参数值	
前缀字符串设置 %8001M%	0-22 个字符	00-FF_{16}	
	无	00*	%8001H00% *
后缀字符串设置 %8002M%	0-22 个字符	00-FF_{16}	
	<回车键>	0D0A*	
前置字符串设置 %8003M%	0-22 个字符	00-FF_{16}	
	无	00*	%8003H00% *
后置字符串设置 %8004M%	0-22 个字符	00-FF_{16}	
	无	00*	%8004H00% *
字符串组 G1 设置 %8005M%	0-22 个字符	00-FF_{16}	
	无	00*	%8005H00% *
字符串组 G2 设置 %8006M%	0-22 个字符	00-FF_{16}	
	无	00*	%8006H00% *
字符串组 G3 设置 %8007M%	0-22 个字符	00-FF_{16}	
	无	00*	%8007H00% *
字符串组 G4 设置 %8008M%	0-22 个字符	00-FF_{16}	
	无	00*	%8008H00% *
FN1 替换字符串设置 %8009M%	0-4 个字符	00-FF_{16}	
	<SP>	20*	%8009H20% *
截去前导字符串组 G5 设置 %8010M%	任意单一字符	00	%8010H00%
	1-22 个指定字符	01-$7F_{16}$	
	<0>	30*	%8010H30% *
单字符 G5 重复	一次	01*	%8011H01% *

多步设置			单步设置
选项条码	选项	参数值	
%8011M%	指定次数	01-22	
	非指定次数（所有）	FF	%8011HFF%
截去末尾字符串组 G6 设置 %8012M%	任意单一字符	00	%8012H00%
	1-22 个指定字符	01-7F$_{16}$	
	<0>	30*	%8012H30% *
单字符 G6 重复 %8013M%	一次	01*	%8013H01% *
	指定次数	01-22	
	非指定次数（所有）	FF	%8013HFF%
单字符 C1 替换 %8014M%	<0000>	0000*	
		0000-FFFF$_{16}$	
单字符 C2 替换 %8015M%	<0000>	0000*	
		0000-FFFF$_{16}$	
多字符 C3 替换 %8016M%	-	0000*	
		-	
结束设置 %END%			

3-40 G1-G4 字符串插入位置和码制识别符位置

条码数据字符传送的格式:

前缀	条码类型名	前置	码制识别符	数据字符长度	数据字符	码制识别符	后置	后缀

字符串组 G1/G2/G3/G4 插入位置: 影像扫描器提供 4 个特别的字符串组，可插入数据字符中。4 个字符串组分别对应 4 个插入位置。“00”是位置的默认设置，表示未设置插入位置。假如插入位置比数据字符长度要大，字符串插入位置的设置没有任何作用。

码制识别符位置: 有两个放置码制识别符的位置供选择。

多步设置			单步设置
选项条码	选项	参数值	
字符串组 G1 插入位置 %8101M%	00-99	00-99	
		00*	%8101D00% *
字符串组 G2 插入位置 %8102M%	00-99	00-99	
		00*	%8102D00% *
字符串组 G3 插入位置 %8103M%	00-99	00-99	
		00*	%8103D00% *
字符串组 G4 插入位置 %8104M%	00-99	00-99	
		00*	%8104D00% *
码制识别符位置 %8105M%	条码数据字符前	00*	%8105D00% *
	条码数据字符后	01	%8105D01%

结束设置

%END%

3-41 字符串传送

条码数据字符传送的格式:

前缀	条码类型名	前置	码制识别符	数据字符长度	数据字符	码制识别符	后置	后缀

前缀字符串传送: 如使能，前缀将被添加在数据字符前。
后缀字符串传送: 如使能，后缀将被添加在数据字符后。
条码类型名传送: 如使能，条码类型名，如 EAN-13、code 39 等，将被添加在数据字符前。
码制识别符传送: 如选择传送码制识别符，可以选择自定义识别符或 AIM 识别符中的一种格式。可参考"1-2 条码预设参数"一节。
前置字符串传送: 如使能，前置将被添加在数据字符前。
后置字符串传送: 如使能，后置将被添加在数据字符后。
数据字符长度传送: 当使能，码字长度将被添加在数据字符前。数据串的长度可以先于解码数据被传送。这长度由两个字符的数字体现出来。
大小写转换: 可通过设置改变数据字符的大小写格式。
FN1 替换字符串传送: 通过设置，影像扫描器可以针对键盘，或 USB，或 RS232 电缆线，提供 FN1 替换字符串传送功能。FN1 替换字符串的设置可以参考"3-39 G1-G6、C1-C3 和 FN1 替换字符串设置"一节。
全非打印字符组成的字符串跟随字符设置: 如使能，关于字符串的设置，如后缀字符串传送或字符串组 G1 设置，会对由全非打印字符组成的字符串有效。非打印字符指 ASCII 表中从 0x00 到 0x1F 所对应的字符。
仅传送前 N 个字符: 通过设置，影像扫描器可以仅传送字符串中的前 N 个字符。N 的取值为 1-99 之间。
仅传送后 N 个字符: 通过设置，影像扫描器可以仅传送字符串中的后 N 个字符。N 的取值为 1-99 之间。

多步设置			单步设置
选项条码	选项	参数值	
前缀字符串传送 %8201M%	禁止	00*	%8201D00% *
	使能	01	%8201D01%
后缀字符串传送 %8202M%	禁止	00	%8202D00%
	使能	01*	%8202D01% *
条码类型名传送 %8203M%	禁止	00*	%8203D00% *
	使能	01	%8203D01%
前置字符串传送 %8204M%	禁止	00*	%8204D00% *
	使能	01	%8204D01%
后置字符串传送 %8205M%	禁止	00*	%8205D00% *
	使能	01	%8205D01%
码制识别符传送 %8206M%	禁止	00*	%8206D00% *
	Proprietary ID	01	%8206D01%

多步设置			单步设置
选项条码	选项	参数值	
	AIM ID	02	%8206D02%
数据字符长度传送 %8207M%	禁止	00*	%8207D00% *
	使能	01	%8207D01%
大小写转换 %8208M%	禁止	00*	%8208D00% *
	大写（仅条码数据）	01	%8208D01%
	小写（仅条码数据）	02	%8208D02%
	大写（整个字符串）	03	%8208D03%
	小写（整个字符串）	04	%8208D04%
FN1 替换字符串传送 %8209M%	禁止	00*	%8209D00% *
	键盘/USB	01	%8209D01%
	RS-232	02	%8209D02%
	键盘/USB/RS-232	03	%8209D03%
全非打印字符组成的字符串跟随字符设置 %8210M%	禁止	00*	%8210D00% *
	使能	01	%8210D01%
仅传送前 N 个字符 %8211M%	全部	99*	%8211D99%
	01-99	01-99	
仅传送后 N 个字符 %8212M%	全部	99*	%8212D99% *
	01-99	01-99	

结束设置

%END%

4 简易保养方法

1、 扫描窗上的污渍和灰尘有时会影响影像扫描器的正常工作。清洁时，应使用**品质好**的面巾纸，轻轻擦拭。然后用吹气球（摄影器材店有售）吹干净。

   如长期使用纸品不佳的纸进行擦拭，会损坏扫描窗表面光洁度，影响影像扫描器的识读效果。

2、 影像扫描器的外壳可使用清洁软布进行擦拭。需要的话，可用少量的洗洁精加入水中，用软布蘸水后擦拭。

5 ASCII 表

	键盘线/USB 使用		RS-232 使用	
H / L	0	1	0	1
0	Null		NUL	DLE
1	Up	F1	SOH	DC1
2	Down	F2	STX	DC2
3	Left	F3	ETX	DC3
4	Right	F4	EOT	DC4
5	PgUp	F5	ENQ	NAK
6	PgDn	F6	ACK	SYN
7		F7	BEL	ETB
8	Bs	F8	BS	CAN
9	Tab	F9	HT	EM
A		F10	LF	SUB
B	Home	Esc	VT	ESC
C	End	F11	FF	FS
D	Enter	F12	CR	GS
E	Insert	Ctrl+	SO	RS
F	Delete	Alt+	SI	US

注意：上表中的第 2 和第 3 列仅供键盘线和 USB 接口使用。

H / L	2	3	4	5	6	7
0	SP	0	@	P	`	p
1	!	1	A	Q	a	q
2	“	2	B	R	b	r
3	#	3	C	S	c	s
4	$	4	D	T	d	t
5	%	5	E	U	e	u
6	&	6	F	V	f	v
7	‘	7	G	W	g	w
8	(	8	H	X	h	x
9	)	9	I	Y	i	y
A	*	:	J	Z	j	z
B	+	;	K	[	k	{
C	,	<	L	\	l	|
D	-	=	M	]	m	}
E	.	>	N	^	n	~
F	/	?	O	_	o	DEL

示例： ASCII “A” = “41”.

6 非打印字符条码表

制作以下字符的方法示例:

1. 不同的条码打印软件，打印的方法会有所不同。
2. 如使用的是 CODESOFT 软件，请先阅读该软件的帮助“Help→Index→Code128→Special input syntax”。也参考 ASCII 表的内容。以打印“F1”条码为例，选择“Code128”，选择“CODE A” ，键入“{DC1}”作为数据。

Up ↑

Down ↓

Left ←

Right →

Page Up

Page Down

Backspace

Tab

Home

End

Enter

Insert

Delete

F1

F2

F3

F4

F5

F6

F7

F8

F9

F10

Esc

F11

F12

7 测试图样

UPC-A

6 59871 23231 9

UPC-E

0 232310 7

UPC-E1

1 2 3 2 3 1 0 4

EAN-8

0123 4510

EAN-13

1 234567 891019

Code 39

0189-.+$AZ

Code 32

A908765439

Code 128

01AZ[+-*/]za98

Interleaved 2 of 5

0123456789

Industrial 2 of 5

（默认设置：禁止识读）

0123456789

Matrix 2 of 5

9876543210

Code 93

01AZ+-/*az89

UCC/EAN 128

01AZ[}+-az54

Code 11

（默认设置：禁止识读）

123456789-0

MSI/Plessey

（默认设置：禁止识读）

0123456789

UK/Plessey

01ABEF89

ISBN/ISSN

9 780194 315104

China Post

54789632145

GS1 DataBar（GS1 DataBar Truncated）

1234567890123

GS1 DataBar Limited

987654321012

GS1 DataBar Expanded

Ab_09+yZ

PDF417

12=890ab-+%xyz

MicroPDF417

23+-mdo

QR code

1234567890ABCD-+（）&*%^@#$!XYZ

Data Matrix

123890abc-+=&*%^!mdo

Aztec Code

12345678901234567890

汉信码

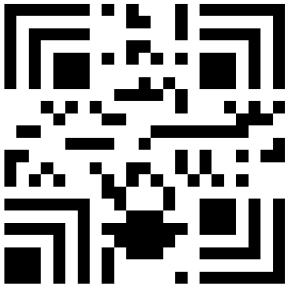

12345678901234567890

8 恢复出厂设置和显示版本信息

%%%DEF

警告： **所有参数将恢复出厂设置**

如希望恢复影像扫描器为出厂设置，请扫描以上条码。

%%%VER

版本信息显示

如希望显示版本信息，请扫描以上条码。

9 设置选项参数条码

0

1

2

3

4

5

6

7

8

9

A

B

C

D

E

F

如需结束参数设置，请扫描下面的条码。

%END%